ZAŁĄCZNIK GRAFICZNY

Lp.	Średnica montowanych wodomierzy	Typ konsoli	Lk - długość montażowa konsoli	D - średnica gwintu
1	Ø 15 - 20 mm (L = 130 do L = 190 mm)	2K	390 ± 5 mm	1"
2	Ø 25 mm (L = 170 do L = 260 mm)	2K	525 ± 5 mm	1 1/4"
3	Ø 32 mm (L = 260 mm; WS 6)	2K	545 ± 5 mm	1 1/2"
4	Ø 40 mm (L = 300 mm; WS 10)	2K	600 ± 5 mm	1 1/2"

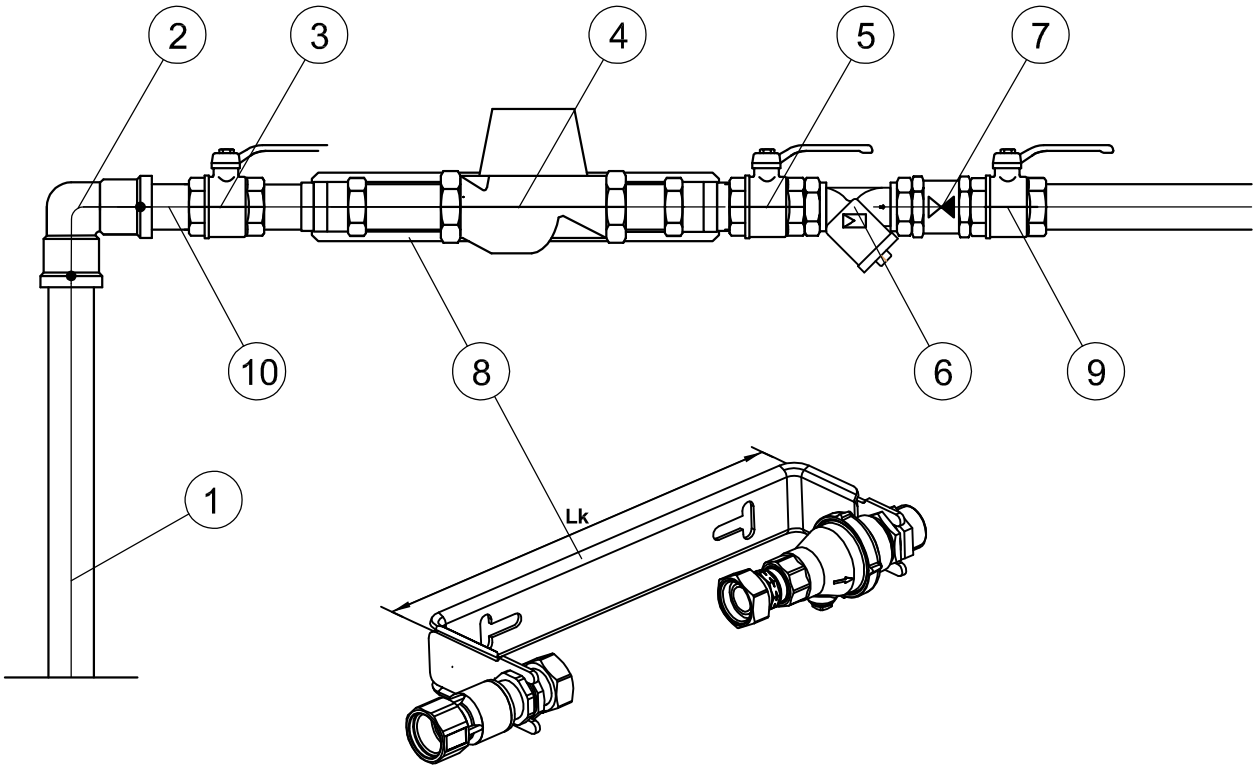

LEGENDA :

1. Rura PE Ø32 mm
2. Kolanko elektrooporowe PE 90° Ø32 mm (nierozłączne)
3. Zawór kulowy Ø25 mm
4. Wodomierz JS 2,5 Ø 20 mm
5. Zawór kulowy Ø25 mm
6. Filtr siatkowy Ø25 mm
7. Zawór zwrotny antyskażeniowy z możliwością nadzoru Ø25 mm
8. Uchwyt montażowy dla wodomierza z obustronną kompensacją
9. Zawór kulowy Ø25 mm
10. Złączka PE/stal 32/1"

FS PROJEKT

mgr inż. arch. GRZEGORZ FREITAG — mgr inż. MIROSŁAW SZYNDLAR
kom. 509 793 024 freitag@fsprojekt.pl — kom. 889 443 120 biuro@fsprojekt.pl
biuro: ul. Lędzińska 47 43-143 Lędziny tel./ fax. 032 22 55 216

NAZWA I ADRES OBIEKTU BUDOWLANEGO:

PRZEBUDOWA SIECI WODOCIĄGOWEJ WRAZ Z PRZYŁĄCZAMI W ULICY LEWANDOWSKIEJ W LĘDZINACH - DOKUMENTACJA PROJEKTOWA

TYTUŁ (NAZWA) RYSUNKU:	SKALA:	NR RYSUNKU:
SCHEMAT MONTAŻU WODOMIERZA	---	12
	DATA: 04.2013	

PROJEKTANT: mgr inż. Michał Grzyb nr upr. SLK/1938/PWOS/07	PODPIS:
OPRACOWAŁ: mgr inż. Grzegorz Żołna	PODPIS:
OPRACOWAŁ: mgr inż. Mirosław Szyndlar	PODPIS: